29MT Service Parts

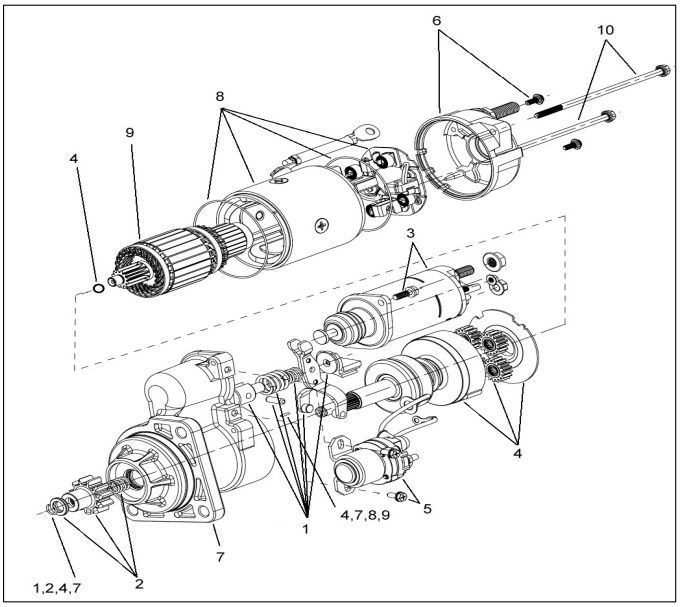

			1	2	3	4	5	6	7	8	9	10
Model	New Service Number	Reman Number	Lever Pkg	Pinion Pkg	Solenoid Pkg	Drive Shaft w/o Pinion	IMS Pkg	CE Housing	DE Housing	F&F/Brush Pkg	Armature Pkg	ThruBolt
19011400	19011400	10461770	10515804	10515806	10515838	10515811	*******	10515820	10515823	10515830	10515833	10515835
19011402	19011402	10461771	10515804	10515806	10515838	10515811	*******	10515818	10515829	10515830	10515833	10515835
19011403	19011403	10461772	10515804	10515807	10515838	10515811	*******	10515820	10515823	10515830	10515833	10515835
19011407	19011407	10461764	10515804	10515808	10515839	10515811	*******	10515821	10515829	10515830	10515833	10515835
19011409	19011409	10461765	10515804	10515806	10515839	10515811	*******	10515822	10515823	10515830	10515833	10515835
8200001	NA	NA	10515804	10515807	10515838	10515811	*******	10515818	10515824	10515830	10515833	10515835
8200002	NA	NA	10515805	10515809	NA	10515810	NA	NA	10515825	10515832	10515834	10515835
8200003	NA	NA	10515804	10515807	10515838	10515810	10515812	10515818	10515826	10515830	10515833	10515835
8200004	NA	NA	10515805	10515809	10515840	10515810	10515814	10515818	10515827	10515832	10515834	10515835
8200010	19011400	10461770	10515804	10515806	10515838	10515810	*******	10515820	10515823	10515830	10515833	10515835
8200011	19011403	10461772	10515804	10515807	10515838	10515810	*******	10515820	10515823	10515830	10515833	10515835
8200014	8200014	NA	10515804	10515808	10515838	10515811	*******	10515819	10515828	10515830	10515833	10515835
8200021	NA	NA	10515804	10515808	10515838	10515810	*******	10515820	10515823	10515830	10515833	10515835
8200054	NA	NA	10515805	10515808	10515840	10515811	10515814	10515820	10524152	10515832	10515834	10515835
8200062	NA	NA	NA	NA	10515840	10515811	10512097	10515818	NA	10515832	10515834	10515835
8200064	NA	NA	10515805	10515806	10515840	10515811	10515814	10515820	10515823	10515832	10515834	10515835
8200065	NA	NA	10515805	10515807	10515840	10515811	10515814	10515820	10515823	10515832	10515834	10515835
8200071	NA	NA	NA	10515809	NA	10515810	10515813	10515818	NA	10515832	10515834	10515835
8200103	8200570	NA	10515804	10515807	10515838	10515811	10515812	10515820	10515823	10515830	10515833	10515835
8200138	8200297	NA	10515805	10515809	10518782	10515810	10518784	10518785	10515825	10515832	10515834	10515835
8200141	NA	NA	NA	NA	NA	10515810	10515813	NA	NA	NA	10515834	10515835
8200196	8200571	NA	10515804	10515808	10515838	10515811	10524149	10515820	10524152	10515830	10515833	10515835
8200216	NA	NA	10515804	10515808	10515839	10515811	10524149	10515821	10515829	10515830	10515833	10515835
8200222	NA	NA	NA	NA	10515840	10515810	*******	NA	NA	10515832	10515834	10515835
8200231	NA	NA	10515805	10524148*	10515840	10515811	10515814	10515820	10524151	10515832	10515834	10515835
8200249	NA	NA	10515804	10515808	10515838	10515811	10515812	10515820	10524152	10515830	10515833	10515835
8200257	NA	NA	10515805	10515808	10515840	10515811	10515814	10515820	10524152	10515832	10515834	10515835
8200271	8200271	NA	10515804	10515808	10515839	10515811	10524149	10515821	NA	10515830	10515833	10515835

			1	2	3	4	5	6	7	8	9	10
Model	New Service Number	Reman Number	Lever Pkg	Pinion Pkg	Solenoid Pkg	Drive Shaft w/o Pinion	IMS Pkg	CE Housing	DE Housing	F&F/Brush Pkg	Armature Pkg	ThruBolt
8200278	NA	NA	10515805	10515809	10518782	10515810	10518784	10518785	10515825	10515832	10515834	10515835
8200292	NA	NA	10515805	10515806	10515840	10515811	10515814	10515820	10524150	10515832	10515834	10515835
8200295	8200295	NA	10515804	10515807	10515838	10515811	10515812	10515818	10515826	10515830	10515833	10515835
8200296	NA	NA	10515805	10515809	10515840	10515810	10515814	10515818	10515827	10515832	10515834	10515835
8200297	8200297	NA	10515805	10515809	10518782	10515810	10518784	10518785	10515825	10515832	10515834	10515835
8200302	NA	NA	10515804	10515806	10515838	10515810	10515812	10515820	10515823	10515830	10515833	10515835
8200326	8200326	NA	10515804	10524148*	10515838	10515811	10515812	10515820	10524151	10515830	10515833	10515835
8200328	NA	NA	10515804	10515809	NA	10515810	NA	10515820	10515825	NA	10515834	10515835
8200331	NA	NA	10515804	10515806	10515838	10515811	10515812	10515820	10524150	10515830	10515833	10515835
8200335	NA	NA	10515805	10515806	10515840	10515811	10515814	10515820	10524150	10515832	10515834	10515835
8200336	NA	NA	10515804	10515809	NA	10515810	NA	10518785	10515825	NA	10515833	10515835
8200357			10515805	10524148*	10515840	10515811	10515814	10515820	10524151	10515832	10515834	10515835
8200386	NA	NA	10515805	10515808	10515840	10515811	10515814	10515820	10524152	10515832	10515834	10515835
8200387	8200387	NA	10515805	10515808	10515840	10515811	10515814	10515820	NA	10515832	10515834	10515835
8200391	NA	NA	10515805	10524148*	10515840	10515811	10515814	10515818	NA	10515832	10515834	10515835
8200392	NA	NA	10515804	10524148*	10515838	10515811	10515812	10515818	NA	10515830	10515833	10515835
8200397	NA	NA	10515804	10515808	10515840	10515811	10524149	10515820	10524152	10515830	10515833	10515835
8200400	NA	NA	10515804	10515808	10515838	10515811	10515812	10515820	NA	10515830	10515833	10515835
8200401	NA	NA	NA	NA	10515840	10515810	NA	NA	NA	10515832	10515834	10515835
8200453	NA	NA	10515804	10515809	10515838		10515812	NO BOM	NO BOM	NA	10515833	10515835
8200474	NA	NA	10515805	10515808	10515840	10515811	10515814	10515820	10526502	10515832	10515834	10515835
8200475	NA	NA	NA	NA	10515840	10515810	NA	NA	NA	NA	10515834	10515835
8200478	8200478	NA	10515804	10515806	10515838	10515811	10515812	10515820	10524150	10515830	10515833	10515835
8200495	8200495	NA	10515804	10515808	10515838	10515811	10524149	10515820	10526502	10515830	10515833	10515835
8200504	NA	NA	10515805	10515809	NA	10515810	10515814	10518785	10515825	10515832	10515834	10515835
8200511	NA	NA	10515804	10515807	10515838	10515810	10515812	10515818	10515826	10515830	10515833	10515835
8200512	NA	NA	10515805	10515809	10515840	10515810	10515814	10515818	10515827	10515832	10515834	10515835
8200521	NA	NA	10515805	10515809	10515840	10515811	10515814	10515818	NA	10515832	10515834	10515835
8200565	NA	NA	10515804	10515807	10515838	10515811	10515812	10515820	10515823	10515830	10515833	10515835
8200570	8200570	NA	10515804	10515807	10515838	10515811	10515812	10515820	10515823	10515830	10515833	10515835
8200571	8200571	NA	10515804	10515808	10515838	10515811	10524149	10515820	10524152	10515830	10515833	10515835
10461764	NA	10461764	10515804	10515808	10515839	10515811	*******	10515821	10515829	10515830	10515833	10515835
10461765	NA	10461765	10515804	10515806	10515839	10515811	*******	10515822	10515823	10515830	10515833	10515835
10461770	NA	10461770	10515804	10515806	10515838	10515811	*******	10515820	10515823	10515830	10515833	10515835
10461771	NA	10461771	10515804	10515806	10515838	10515810	*******	10515818	10515829	10515830	10515833	10515835
10461772	NA	10461772	10515804	10515807	10515838	10515810	*******	10515820	10515823	10515830	10515833	10515835